

CUBITO

Akrylátová vana, vč. podpěr

ROZMĚRY

Délka	1700 mm
Šířka	750 mm
Výška	610 mm

BARVY A PROVEDENÍ

000 Bílá

CENA VČ. DPH

12387 Kč

TECHNICKÉ VÝKRESY

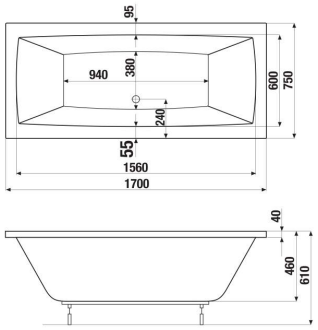

CHARAKTERISTIKY

Koupelnová série Cubito Pure ctí nejnovější trendy ve vybavení koupelen. Díky svou překvapivou jednoduchostí zaujme na první pohled. Akrylátová obdélníková vana o velikosti 1700 x 750 mm vyrobená ze 100% akrylátu přímo v Evropské unii, tvarově doplňuje koupelnový set Cubito. Odpad se nachází uprostřed vany. Produkt je nabízen včetně nohou. Doplňkovým sortimentem i praktickým řešením jsou jednodílné nebo dvojdílné vanové zástěny ze stejnojmenné série Cubito.

Délka: **1700 mm**

Šířka: **750 mm**

Výška: **610 mm**

Materiál: **Akrylát**

Objem vany k okraji přepadu (l): **190**

Odpadu: **Není součástí dodávky**

© Copyright 2026, JIKA - Všechna práva vyhrazena, S.A. - All rights reserved | 28-11-2026 | http://www.jika.eu/produkty/akrylatova-vana-vc-podper-H226420...0001?sku=H2264200000001

SOUVISEJÍCÍ PRODUKTY



Automatická vanová výpust vč. vanového sifonu, plast

H2948150040001



Automatická vanová výpust vč. vanového sifonu, mosaz

H2948160040001



Automatická vanová výpust

H2948170040001



Automatická vanová výpusť

H2948180040001

Cubito

Čisté, moderní tvary keramiky, koupelnového nábytku i každého z doplňků vycházejí z přímočaré geometrie současných trendů. V bílém provedení, v kombinaci lesklého laku a chromovaných úchytek, je nadčasovou módní variantou. Samozřejmostí u luxusní řady Cubito značky JIKA je dokonalé technické provedení s důrazem na funkčnost.



© Copyright 2026, JIKA - Všechna práva vyhrazena, S.A. - All rights reserved | 28-11-2026 | http://www.jika.eu/produkty/akrylatova-vana-vc-podper-H226420...0001?sku=H2264200000001