

RIGA

Ocelová vana

ROZMĚRY

Délka	1200 mm
Šířka	700 mm
Výška	375 mm

BARVY A PROVEDENÍ

000 Bílá

CENA VČ. DPH

4490 Kč

TECHNICKÉ VÝKRESY

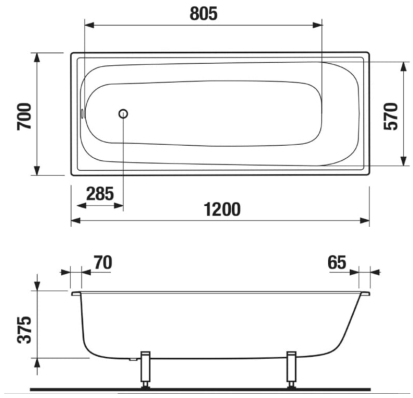

CHARAKTERISTIKY

Tvarová stálost, dlouhá životnost, snadná údržba a příznivé ceny jsou hlavními přednostmi ocelových van JIKA z pevné smaltované oceli. Ocelové vany Riga nelze kombinovat se zástěnami Cubito. Součástí vany nejsou instalační nohy.

Délka: **1200 mm**

Šířka: **700 mm**

Výška: **375 mm**

Materiál: **Ocel**

Objem vany k okraji přepadu (l): **140**

Odpadu: **Není součástí dodávky**

Tvar: **Obdélníkový**

© Copyright 2026, JIKA - Všechna práva vyhrazena, S.A. - All rights reserved | 28-11-2026 | http://www.jika.eu/produkty/ocelova-vana-H234020...0001?sku=H2340200000001

SOUVISEJÍCÍ PRODUKTY

Kovové nohy pro vany Alma, Tanza Plus, Tanza a Riga

H294012###0001



Automatická vanová výpust vč. vanového sifonu, plast

H2948150040001



Automatická vanová výpust vč. vanového sifonu, mosaz

H2948160040001



Automatická vanová výpust

H2948170040001



Automatická vanová výpusť

H2948180040001

Riga

Jemné linie, funkčnost a elegance této kolekce jdou ruku v ruce v dokonalé stimulující rovnováze.



INSTALAČNÍ A MONTÁŽNÍ NÁVODY

Montážní návod

© Copyright 2026, JIKA - Všechna práva vyhrazena, S.A. - All rights reserved | 28-11-2026 | http://www.jika.eu/produkty/ocelova-vana-H234020...0001?sku=H2340200000001