

DEEP BY JIKA

Umyvadlová stojánková baterie bez automatické výpusti, výtok 115 mm

CENA VČ. DPH

2452 Kč

TECHNICKÉ VÝKRESY

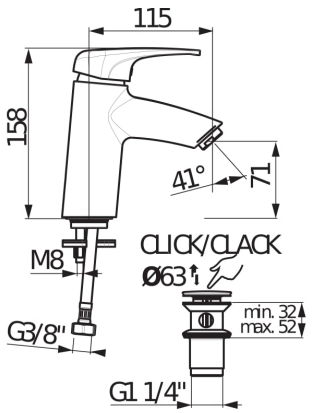

CHARAKTERISTIKY

Série koupelnových baterií elegantních tvarů Deep by JIKA nabízí ucelenou řadu modelů. Umyvadlová stojánková baterie bez automatické výpusti, výtok 115 mm, obsahuje kvalitní keramickou kartuš (Ø 35 mm) se systémem EcoDisk s průtokem 5,7 l/min, regulující množství a teplotu míchané vody, dokáže snížit spotřebu až na polovinu! Úsporný perlátor značky Neoperl, vyrobený ze speciálního materiálu je účinně odolný proti usazování vodního kamene. K baterii doporučujeme objednat zátku Click-Clack (č. výr.: H3917100040001).

Flow rate UWLA (l/min - 3 bar): **5,7**

Místo použití: **Umyvadlo**

Povrchová úprava: **Chrom**

Průtok (l/min při tlaku 3 bar): **5,7**

Typ baterie: **Pákové**

Typ odpadu: **Bez odpadní zátky**

Způsob montáže: **Stojánková**

© Copyright 2026, JIKA - Všechna práva vyhrazena, S.A. - All rights reserved | 28-11-2026 | http://www.jika.eu/produkty/umyvadlova-stojankova-baterie-automaticke-vypusti-vytok-115mm-H3111U8...1201?sku=H3111U80041201

Deep by Jika



Kolekci Deep by JIKA charakterizují jemné a elegantní křivky; využívá také nejnovějších poznatků z oblasti funkčnosti. Díky svému nadčasovému designu představuje tu nejlepší možnou volbu pro moderní koupelnové prostory. Tato řada je dokladem skutečnosti, že elegance a funkčnost mohou společně existovat v dokonalé harmonii.

INSTALAČNÍ A MONTÁŽNÍ NÁVODY

Montážní návod

© Copyright 2026, JIKA - Všechna práva vyhrazena, S.A. - All rights reserved | 28-11-2026 | http://www.jika.eu/produkty/umyvadlova-stojankova-baterie-automaticke-vypusti-vytok-115mm-H3111U8...1201?sku=H3111U80041201