

DEEP BY JIKA

Umyvadlová stojánková baterie s click-clack výpustí, výtok 115 mm

CENA VČ. DPH

2871 Kč

TECHNICKÉ VÝKRESY

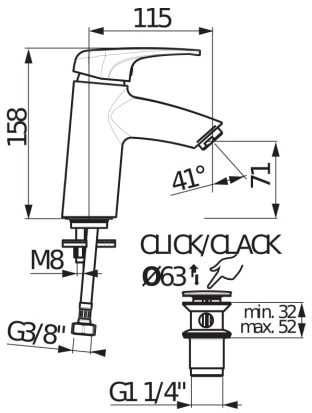

CHARAKTERISTIKY

Série koupelnových baterií elegantních tvarů Deep by JIKA nabízí ucelenou řadu modelů. Umyvadlová stojánková baterie s click-clack výpustí, výtok 115 mm, obsahuje kvalitní keramickou kartuš (Ø 35 mm) se systémem EcoDisk s průtokem 5,7 l/min, regulující množství a teplotu míchané vody, dokáže snížit spotřebu až na polovinu! Úsporný perlátor značky Neoperl, vyrobený ze speciálního materiálu je účinně odolný proti usazování vodního kamene. K baterii doporučujeme objednat zátku Click-Clack (č. výr.: H3917100040001).

Flow rate UWLA (l/min - 3 bar): **5,7**

Místo použití: **Umyvadlo**

Povrchová úprava: **Chrom**

Průtok (l/min při tlaku 3 bar): **5,7**

Typ baterie: **Pákové**

Typ odpadu: **Výpusť click-clack**

Způsob montáže: **Stojánková**

© Copyright 2026, JIKA - Všechna práva vyhrazena, S.A. - All rights reserved | 28-11-2026 | http://www.jika.eu/produkty/umyvadlova-stojankova-baterie-s-click-clack-vypusti-vytok-115mm-H3111U8...1241?sku=H3111U80041241

Deep by Jika



Kolekci Deep by JIKA charakterizují jemné a elegantní křivky; využívá také nejnovějších poznatků z oblasti funkčnosti. Díky svému nadčasovému designu představuje tu nejlepší možnou volbu pro moderní koupelnové prostory. Tato řada je dokladem skutečnosti, že elegance a funkčnost mohou společně existovat v dokonalé harmonii.

INSTALAČNÍ A MONTÁŽNÍ NÁVODY

Montážní návod

© Copyright 2026, JIKA - Všechna práva vyhrazena, S.A. - All rights reserved | 28-11-2026 | http://www.jika.eu/produkty/umyvadlova-stojankova-baterie-s-click-clack-vypusti-vytok-115mm-H3111U8...1241?sku=H3111U80041241