

LYRA SMART

Dřezová nástěnná baterie s raménkem 210 mm

CENA VČ. DPH

1678 Kč

TECHNICKÉ VÝKRESY

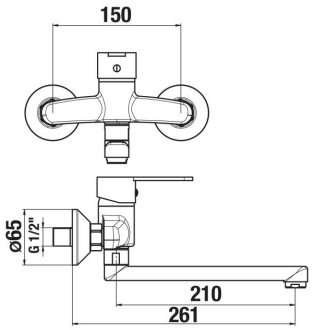

CHARAKTERISTIKY

Obliba série baterií Lyra je podmíněna nejen trvale nízkou cenou, ale také jednoduchým užíváním díky ergonomickým páčkám. Dřezová páková baterie Lyra Smart s otočným raménkem 210 mm obsahuje vysoce kvalitní keramickou kartuš (Ø 35 mm), přepínače – klapka proti zpětnému nasátí znečištěné vody. Perlátor Neoperl umístěný v baterii s průtokem 5l/min je vyroben ze speciálního materiálu, na kterém se neusazuje vodní kámen a díky tomu odpadá namáhavé čištění. Přesto nezapomínejte na každodenní údržbu baterie, neboť vodní kámen je schopen se usadit do 48 hodin!

Flow rate UWLA (l/min - 3 bar): **5**

Místo použití: **Umyvadlo**

Povrchová úprava: **Chrom**

Průtok (l/min při tlaku 3 bar): **5**

Typ baterie: **Pákové**

Způsob montáže: **Nástěnné**

© Copyright 2026, JIKA - Všechna práva vyhrazena, S.A. - All rights reserved | 26-11-2026 | http://www.jika.eu/produkty/drezova-nastenna-baterie-s-ramenkem-210mm-H3111Z7...2301?sku=H3111Z70042301

Lyra Smart



Jednoduše současné a udržitelné. Elegantní a funkční křivky vodovodních baterií v rozsáhlé kolekci Lyra Smart v sobě spojuje jednoduchost a univerzálnost.

INSTALAČNÍ A MONTÁŽNÍ NÁVODY

Montážní návod

© Copyright 2026, JIKA - Všechna práva vyhrazena, S.A. - All rights reserved | 26-11-2026 | http://www.jika.eu/produkty/drezova-nastenna-baterie-s-ramenkem-210mm-H3111Z7...2301?sku=H3111Z70042301