

CUBIX

Umyvadlová stojánková baterie, bez výpusti, pevný výtok 165 mm

CENA VČ. DPH

1872 Kč

TECHNICKÉ VÝKRESY

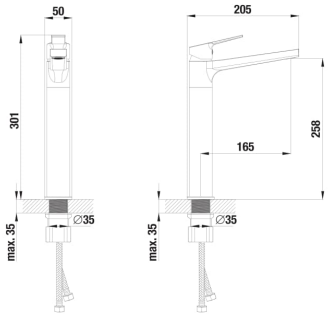

CHARAKTERISTIKY

Flow rate UWLA (l/min - 3 bar): **5**

Povrchová úprava: **Chrom**

Průtok (l/min při tlaku 3 bar): **5**

Typ baterie: **Pákové**

Typ odpadu: **Bez odpadní zátky**

Způsob montáže: **Stojánková**

© Copyright 2026, JIKA - Všechna práva vyhrazena, S.A. - All rights reserved | 28-11-2026 | http://www.jika.eu/produkty/umyvadlova-stojankova-baterie-vypusti-pevny-vytok-165mm-H3112I8...1201?sku=H3112I80041201

SOUVISEJÍCÍ PRODUKTY



Umyvadlová mísa, kruhová, bez přepadu

H818365###1121



Umyvadlová mísa, oválná, bez přepadu

H818364###1121



Umyvadlová výpusť Click-Clack 5/4"

H3702F9###1031



Umyvadlový sifon G5/4" x DN32, ABS

H3742F07160001



Sifon

H3747100040001



Umyvadlová výpusť Click-Clack

H391710###0001



Rohový ventil, keramický s krytkou, 1/2"x3/8"

H3721R0###0001



Rohový ventil, keramický s krytkou, 1/2"x1/2"

H3721R0###0101

Cubix

V této kolekci se snoubí rovnováha a symetrie, které společně vytváří výrazné a ucelené designérské dílo. Výsledkem je návrh, ve kterém se jednoduchost společně s odolností a technologií dokonale vzájemně doplňují v každém koupelnovém prostoru.



INSTALAČNÍ A MONTÁŽNÍ NÁVODY

Montážní návod

© Copyright 2026, JIKA - Všechna práva vyhrazena, S.A. - All rights reserved | 28-11-2026 | http://www.jika.eu/produkty/umyvadlova-stojankova-baterie-vypusti-pevny-vytok-165mm-H3112I8...1201?sku=H3112I80041201