

DEEP BY JIKA

Vanová-sprchová nástěnná baterie se sprchovým setem: ruční sprcha, sprchová hadice, držák ruční sprchy

CENA VČ. DPH

3195 Kč

TECHNICKÉ VÝKRESY

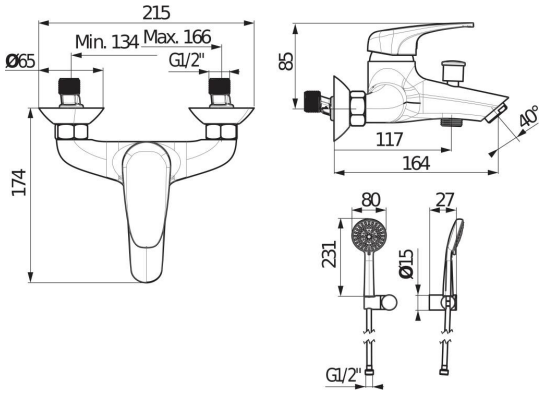

CHARAKTERISTIKY

Série koupelnových baterií elegantních tvarů Deep by JIKA nabízí ucelenou řadu modelů. Vanová nástěnná baterie obsahuje sprchový set: ruční sprchu Ø 80 mm s 3 funkcemi, sprchovou hadici 1700 mm vybavenou systémem AntiTwist proti překroucení, držák ruční sprchy, a také zpětnou klapku proti nasátí znečištěné vody do pitné. Keramická kartuš (Ø 37 mm) je vylepšena systémem EcoDisk, který reguluje množství a teplotu míchané vody a dokáže snížit teplotu až na polovinu.

Flow rate UWLA (l/min - 3 bar): **17**

Místo použití: **Vana**

Povrchová úprava: **Chrom**

Průtok (l/min při tlaku 3 bar): **17**

Průtok ruční sprchy (l/min při tlaku 3 bar): **17**

Průtok vanového výtoku (l/min při tlaku 3 bar): **17**

Typ baterie: **Pákové**

Způsob montáže: **Nástěnné**

© Copyright 2026, JIKA - Všechna práva vyhrazena, S.A. - All rights reserved | 28-11-2026 | http://www.jika.eu/produkty/vanova-sprchova-nastenna-baterie-se-sprchovym-setem-rucni-sprcha-sprchova-hadice-drzak-rucni-sprchy-H3211U7...1311?sku=H3211U70041311

Deep by Jika



Kolekci Deep by JIKA charakterizují jemné a elegantní křivky; využívá také nejnovějších poznatků z oblasti funkčnosti. Díky svému nadčasovému designu představuje tu nejlepší možnou volbu pro moderní koupelnové prostory. Tato řada je dokladem skutečnosti, že elegance a funkčnost mohou společně existovat v dokonalé harmonii.

INSTALAČNÍ A MONTÁŽNÍ NÁVODY

Montážní návod

© Copyright 2026, JIKA - Všechna práva vyhrazena, S.A. - All rights reserved | 28-11-2026 | http://www.jika.eu/produkty/vanova-sprchova-nastenna-baterie-se-sprchovym-setem-rucni-sprcha-sprchova-hadice-drzak-rucni-sprchy-H3211U7...1311?sku=H3211U70041311