

DEEP BY JIKA

Vanová nástěnná termostatická baterie se sprchovou sadou: ruční sprcha, sprchová hadice, držák sprchy

CENA VČ. DPH

5332 Kč

TECHNICKÉ VÝKRESY

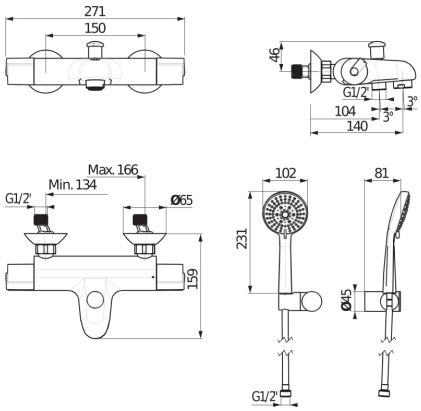

CHARAKTERISTIKY

Série koupelnových baterií elegantních tvarů Deep by JIKA nabízí ucelenou řadu modelů. Vanová nástěnná termostatická baterie obsahuje sprchový set: ruční sprchu Ø 100 mm s 3 funkcemi, sprchovou hadici 1700 mm se systémem AntiTwist proti překroucení, držák ruční sprchy, disponuje geniálním termostatem s funkcí Safety stop, který zajistí stálou, nekolísající teplotu nastavené vody. Navíc obsahuje zpětnou klapku proti nasátí znečištěné vody zpět do vodovodního řádu a umí pomocí EcoStop tlačítku regulovat průtok vody s úsporou až 50%. Keramická kartuš (Ø 37 mm) je vylepšena systémem EcoDisk, který reguluje množství a teplotu míchané vody a dokáže snížit teplotu až na polovinu.

Flow rate UWLA (l/min - 3 bar): **20**

Místo použití: **Vana**

Povrchová úprava: **Chrom**

Průtok (l/min při tlaku 3 bar): **20**

Průtok ruční sprchy (l/min při tlaku 3 bar): **20**

Průtok vanového výtoku (l/min při tlaku 3 bar): **20**

Typ baterie: **Termostatické**

Způsob montáže: **Nástěnné**

© Copyright 2026, JIKA - Všechna práva vyhrazena, S.A. - All rights reserved | 28-11-2026 | http://www.jika.eu/produkty/vanova-nastenna-termostaticka-baterie-se-sprchovou-sadou-rucni-sprcha-sprchova-hadice-drzak-sprchy-H3231U7...2711?sku=H3231U70042711

Deep by Jika



Kolekci Deep by JIKA charakterizují jemné a elegantní křivky; využívá také nejnovějších poznatků z oblasti funkčnosti. Díky svému nadčasovému designu představuje tu nejlepší možnou volbu pro moderní koupelnové prostory. Tato řada je dokladem skutečnosti, že elegance a funkčnost mohou společně existovat v dokonalé harmonii.

INSTALAČNÍ A MONTÁŽNÍ NÁVODY

Montážní návod

© Copyright 2026, JIKA - Všechna práva vyhrazena, S.A. - All rights reserved | 28-11-2026 | http://www.jika.eu/produkty/vanova-nastenna-termostaticka-baterie-se-sprchovou-sadou-rucni-sprcha-sprchova-hadice-drzak-sprchy-H3231U7...2711?sku=H3231U70042711