

DEEP BY JIKA

Sprchová podomítková baterie, kompletní, vč. mosazného tělesa

CENA VČ. DPH

2458 Kč

TECHNICKÉ VÝKRESY

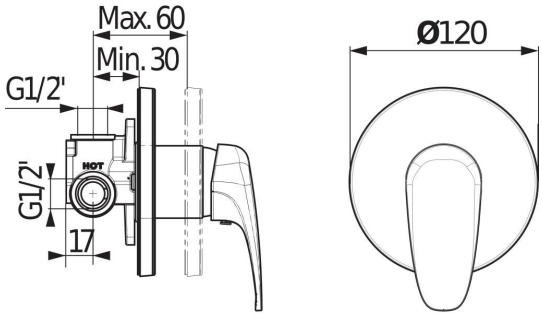

CHARAKTERISTIKY

Série koupelnových baterií elegantních tvarů Deep by JIKA nabízí ucelenou řadu modelů. Sprchovou podomítkovou baterii doporučujeme kombinovat se sprchovým příslušenstvím sérií Mio, Rio nebo Cubito N.

Flow rate UWLA (l/min - 3 bar): **20**

Místo použití: **Sprcha**

Povrchová úprava: **Chrom**

Průtok (l/min při tlaku 3 bar): **20**

Typ baterie: **Pákové**

Způsob montáže: **Vestavné**

© Copyright 2026, JIKA - Všechna práva vyhrazena, S.A. - All rights reserved | 28-11-2026 | http://www.jika.eu/produkty/sprchova-podomitkova-baterie-kompletni-vc-mosazneho-telesa-H3311U6...0001?sku=H3311U60040001

Deep by Jika



Kolekci Deep by JIKA charakterizují jemné a elegantní křivky; využívá také nejnovějších poznatků z oblasti funkčnosti. Díky svému nadčasovému designu představuje tu nejlepší možnou volbu pro moderní koupelnové prostory. Tato řada je dokladem skutečnosti, že elegance a funkčnost mohou společně existovat v dokonalé harmonii.

INSTALAČNÍ A MONTÁŽNÍ NÁVODY

Montážní návod

© Copyright 2026, JIKA - Všechna práva vyhrazena, S.A. - All rights reserved | 28-11-2026 | http://www.jika.eu/produkty/sprchova-podomitkova-baterie-kompletni-vc-mosazneho-telesa-H3311U6...0001?sku=H3311U60040001