

LYRA SMART

Sprchová nástěnná baterie, bez sprchové sady

CENA VČ. DPH

1440 Kč

TECHNICKÉ VÝKRESY

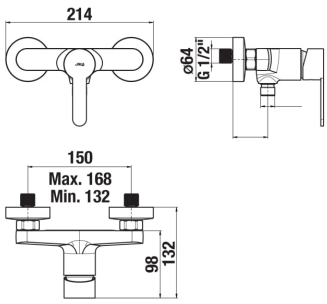

CHARAKTERISTIKY

Obliba série baterií Lyra je podmíněna nejen trvale nízkou cenou, ale také jednoduchým užíváním díky ergonomickým páčkám. Sprchová nástěnná páková baterie Lyra Smart obsahuje vysoce kvalitní keramickou kartuš (Ø 35 mm), přepínače – klapka proti zpětnému nasátí znečištěné vody. Perlátor Neoperl umístěný v baterii s průtokem 5l/min je vyroben ze speciálního materiálu, na kterém se neusazuje vodní kámen a díky tomu odpadá namáhavé čištění. Přesto nezapomínejte na každodenní údržbu baterie, neboť vodní kámen je schopen se usadit do 48 hodin!

Flow rate UWLA (l/min - 3 bar): **17**

Místo použití: **Sprcha**

Povrchová úprava: **Chrom**

Průtok (l/min při tlaku 3 bar): **17**

Typ baterie: **Pákové**

Způsob montáže: **Nástěnné**

© Copyright 2026, JIKA - Všechna práva vyhrazena, S.A. - All rights reserved | 28-11-2026 | http://www.jika.eu/produkty/sprchova-nastenna-baterie-sprchove-sady-H3311Z7...4001?sku=H3311Z70044001

SOUVISEJÍCÍ PRODUKTY



Sprchová sada, ruční sprcha Ø 100 mm, 1 funkce, držák sprchy, sprchová hadice

H3651R0###1001



Sprchová sada, ruční sprcha Ø 100 mm, 3 funkce, držák sprchy

H3651R0###3611



Sprchová sada, ruční sprcha Ø 80 mm, 1 funkce, sprchová tyč

H3651R0###3711



Sprchová sada, ruční sprcha Ø 100 mm, 3 funkce, sprchová tyč

H3651R0###3731



Sprchová sada, ruční sprcha Ø 130 mm, 4 funkce, držák sprchy, sprchová hadice

H3651X0###3621



Sprchová sada, ruční sprcha 130×130 mm, 4 funkce, držák sprchy, sprchová hadice

H3651X0###3631

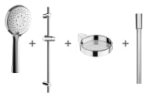

Sprchová sada, ruční sprcha Ø 130 mm, 4 funkce, sprchová tyč, mýdelník chrom, sprchová hadice

H3651X0###4721

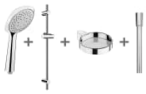

Sprchová sada, ruční sprcha 130×130 mm, 4 funkce, sprchová tyč, mýdelník, sprchová hadice

H3651X0###4731



Sprchová tyč, posuvná, 700 mm

H3641X0###3101

© Copyright 2026, JIKA - Všechna práva vyhrazena, S.A. - All rights reserved | 28-11-2026 | http://www.jika.eu/produkty/sprchova-nastenna-baterie-sprchove-sady-H3311Z7...4001?sku=H3311Z70044001

Lyra Smart



Jednoduše současné a udržitelné. Elegantní a funkční křivky vodovodních baterií v rozsáhlé kolekci Lyra Smart v sobě spojuje jednoduchost a univerzálnost.

INSTALAČNÍ A MONTÁŽNÍ NÁVODY

Montážní návod

© Copyright 2026, JIKA - Všechna práva vyhrazena, S.A. - All rights reserved | 28-11-2026 | http://www.jika.eu/produkty/sprchova-nastenna-baterie-sprchove-sady-H3311Z7...4001?sku=H3311Z70044001