

DINO

Umyvadlová baterie, raménkem 210 mm

CENA VČ. DPH

2201 Kč

TECHNICKÉ VÝKRESY

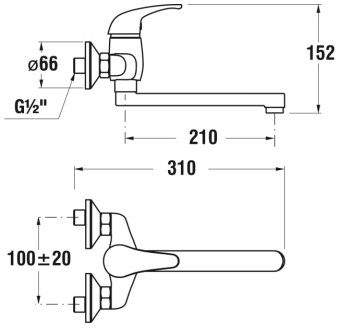

3.51727.0043.101

CHARAKTERISTIKY

Koupelnové baterie Dino představují kvalitu za dostupnou cenu. Pečlivě zpracované chromové baterie se vyznačují klasickým a nestárnoucím stylem. Díky nejnovějším použitým technologiím výborně vypadají a budou vaši koupelnu zdobit po dlouhá léta. Baterie obsahují vysoce kvalitní keramickou kartuš. Tuto umyvadlovou nástěnnou baterii s raménkem 210 mm a roztečí 100 nebo 150 mm ocení užívatelé dřezů či hlubokých umyvadel bez otvoru pro baterii.

Flow rate UWLA (l/min - 3 bar): **12**

Místo použití: **Umyvadlo**

Povrchová úprava: **Chrom**

Průtok (l/min při tlaku 3 bar): **12**

Typ baterie: **Pákové**

Způsob montáže: **Nástěnné**

© Copyright 2026, JIKA - Všechna práva vyhrazena, S.A. - All rights reserved | 27-11-2026 | http://www.jika.eu/produkty/umyvadlova-baterie-ramenkem-210mm-H351727...3101?sku=H3517270043101

Dino



Koupelnová série Dino nabízí vysokou kvalitu za dostupnou cenu. V sortimentu najdete hlavně vodovodní baterie a klozety, včetně závěsného WC bez oplachového kruhu Rimless.

© Copyright 2026, JIKA - Všechna práva vyhrazena, S.A. - All rights reserved | 27-11-2026 | http://www.jika.eu/produkty/umyvadlova-baterie-ramenkem-210mm-H351727...3101?sku=H3517270043101