

RIO

Hlavová sprcha, Ø 80 mm, 1 funkce

CENA VČ. DPH

454 Kč

TECHNICKÉ VÝKRESY

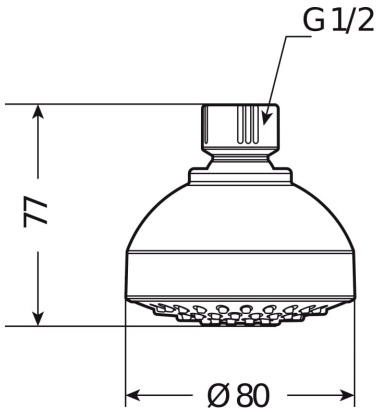

CHARAKTERISTIKY

Hlavová sprcha Rio s průměrem 80 mm a 1 funkcí má kloub sloužící k nastavení pozice při sprchování. Disponuje funkcí Clean Touch, tj. funkce pro snadné čištění trysek sprchy; měkké gumičky při lehkém dotyku zaručují snadné olamování vodního kamene.

Délka sprchového ramena (mm): **150**

Instalace sprchového ramena: **Na stěnu**

Nosná souprava (pro sprchové rameno): **Není součástí dodávky**

Počet funkcí: **1**

Průtok (l/min při tlaku 3 bary): **8**

Tvar sprchové hlavice: **Kruhový**

Typ sprchového ramena: **Zahnutý**

© Copyright 2026, JIKA - Všechna práva vyhrazena, S.A. - All rights reserved | 28-11-2026 | http://www.jika.eu/produkty/hlavova-sprcha-ø-80mm-1funkce-H3671R1...2101?sku=H3671R10042101

SOUVISEJÍCÍ PRODUKTY



Sprchové rameno,
nástěnné, 150 mm, G 1/2"

H3661R0###0041

Rio



Tato kolekce je inspirována základními jednoduchými tvary s praktičností.

© Copyright 2026, JIKA - Všechna práva vyhrazena, S.A. - All rights reserved | 28-11-2026 | http://www.jika.eu/produkty/hlavova-sprcha-ø-80mm-1funkce-H3671R1...2101?sku=H3671R10042101