

CUBITO N

Hlavová sprcha, Ø 300 mm, 1 funkce

CENA VČ. DPH

4643 Kč

TECHNICKÉ VÝKRESY

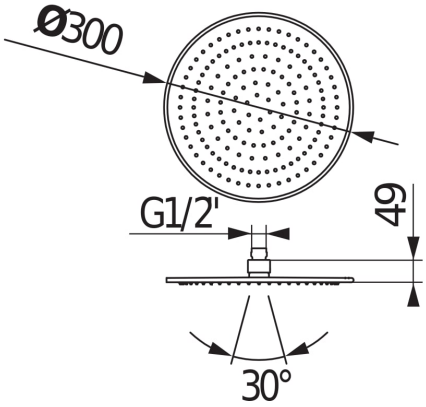

CHARAKTERISTIKY

Atraktivní design a kombinace geometrie s elegancí – to je sprchové příslušenství Cubito-N. Ultratenká hlavová sprcha s velkorysým kruhovým tvarem o průměru 300 mm rozhodně vylepší váš zážitek ze sprchování. Příjemný je především dešťový efekt, díky jednoduché instalaci ramene sprchy ze stropu nebo z boční stěny, který lze směrově nastavit o 30 stupňů. Významnou úsporu vody umožní nastavení omezovače průtoku na 12 l/min. Horní sprcha funguje spolehlivě bez ohledu na množství vodního kamene, je totiž vybavena funkcí Clean Touch pro snadné čištění trysek.

Instalace sprchového ramena: **Na stěnu, Stropní**

Nosná souprava (pro sprchové rameno): **Není součástí dodávky**

Počet funkcí: **1**

Průměr sprchové hlavice (mm): **300**

Průtok (l/min při tlaku 3 bary): **12**

Tvar sprchové hlavice: **Kruhový**

Typ sprchového ramena: **Rovné**

Typy funkcí: **Rain**

© Copyright 2026, JIKA - Všechna práva vyhrazena, S.A. - All rights reserved | 28-11-2026 | http://www.jika.eu/produkty/hlavova-sprcha-ø-300mm-1funkce-H3671X1...2301?sku=H3671X10042301

SOUVISEJÍCÍ PRODUKTY



Sprchové rameno, stropní, 100 mm, G 1/2"

H3661X0###0011



Sprchové rameno, nástěnné, 400 mm, G 1/2"

H3661X0###0051

Cubito N

Atraktivní design a kombinace geometrie s elegancí – to jsou vodovodní baterie a sprchová příslušenství koupelnové série Cubito-N, která vám zajistí nadčasovost ve vaší koupelně.



© Copyright 2026, JIKA - Všechna práva vyhrazena, S.A. - All rights reserved | 28-11-2026 | http://www.jika.eu/produkty/hlavova-sprcha-ø-300mm-1funkce-H3671X1...2301?sku=H3671X10042301