

RIO

# Držák ruční sprchy, polohovatelný

**ROZMĚRY**

| | |
|---|---|
| Délka | 52 mm |
| Šířka | 37 mm |
| Výška | 99 mm |

**BARVY A PROVEDENÍ**

004 Chrom lesklý

**CENA VČ. DPH**

261 Kč

**TECHNICKÉ VÝKRESY**

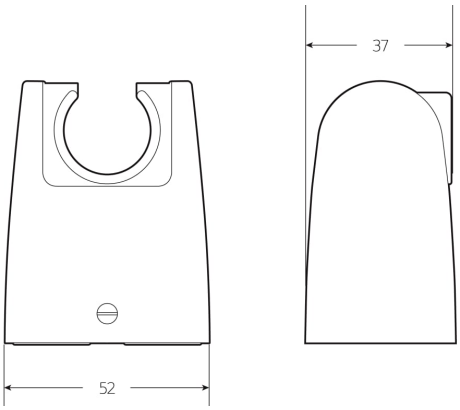


**CHARAKTERISTIKY**

**Rio. Sprchové příslušenství jednoduchého elegantního vzhledu za dobrou cenu. Polohovatelný držák ruční sprchy Rio doporučujeme kombinovat se sprchovými sadami a příslušenstvím sérií Mio a Rio.**

Délka: **52 mm**

Šířka: **37 mm**

Výška: **99 mm**

© Copyright 2026, JIKA - Všechna práva vyhrazena, S.A. - All rights reserved | 28-11-2026 | http://www.jika.eu/produkty/drzak-rucni-sprchy-polohovatelny-H3691R0...5001?sku=H3691R00045001

**SOUVISEJÍCÍ PRODUKTY**



Ruční sprcha, Ø 80 mm, 1 funkce

H3611R0###0011



Sprchová hadice, 1700 mm

H3621R0###2701

# Rio



Tato kolekce je inspirována základními jednoduchými tvary s praktičností.

© Copyright 2026, JIKA - Všechna práva vyhrazena, S.A. - All rights reserved | 28-11-2026 | http://www.jika.eu/produkty/drzak-rucni-sprchy-polohovatelny-H3691R0...5001?sku=H3691R00045001