

PURE

Skříňka, 2 zásuvky, vč. umyvadla 600x440 mm

ROZMĚRY

Délka	600 mm
Šířka	418 mm
Výška	540 mm

BARVY A PROVEDENÍ

353 Černá matná

CENA VČ. DPH

14865 Kč

TECHNICKÉ VÝKRESY

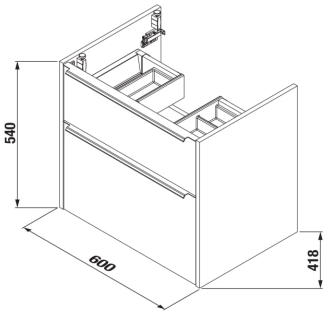

CHARAKTERISTIKY

Nadčasová, tak by se dala jedním slovem charakterizovat série Pure. Spojení čistoty, moderny a elegance. Minimalistické a čisté provedení skříněk zaujme na první pohled a dodá koupelně moderní vzhled. Novinkou je černý matný lesk (šarže 353). K dispozici je také klasický bílý lesk (šarže 500). Skříňka nabízí 2 prostorné zásuvky a je dodávána včetně umyvadla 600 mm.

Délka: **600 mm**

Šířka: **418 mm**

Výška: **540 mm**

Kombinace dvířek a zásuvek: **2 zásuvky**

Konstrukce koupelnového nábytku: **Zásuvky**

Poloha baterie: **Ve středu**

Poloha umyvadla: **Ve středu**

Typ umyvadla: **Do nábytku**

Způsob montáže: **Závěsné**

© Copyright 2026, JIKA - Všechna práva vyhrazena, S.A. - All rights reserved | 28-11-2026 | http://www.jika.eu/produkty/skrinka-2zasuvky-vc-umyvadla-600x440mm-H40B232402...2?sku=H40B2324023532

SOUVISEJÍCÍ PRODUKTY



Umyvadlová výpusť Click-Clack 5/4"

H3702F9###1031



Umyvadlový sifon G5/4" x DN32, ABS

H3742F07160001



Sifon

H8907320000001

Vysoká skříňka, 2 dveře levé/pravé, 5 polic

H43J232230###1

Vysoká skříňka, 2 dveře levé/pravé, 5 polic

H43J235230###1

© Copyright 2026, JIKA - Všechna práva vyhrazena, S.A. - All rights reserved | 28-11-2026 | http://www.jika.eu/produkty/skrinka-2zasuvky-vc-umyvadla-600x440mm-H40B232402...2?sku=H40B2324023532









© Copyright 2026, JIKA - Všechna práva vyhrazena, S.A. - All rights reserved | 28-11-2026 | http://www.jika.eu/produkty/skrinka-2zasuvky-vc-umyvadla-600x440mm-H40B232402...2?sku=H40B2324023532











© Copyright 2026, JIKA - Všechna práva vyhrazena, S.A. - All rights reserved | 28-11-2026 | http://www.jika.eu/produkty/skrinka-2zasuvky-vc-umyvadla-600x440mm-H40B232402...2?sku=H40B2324023532

Pure



I důležitá rozhodnutí mohou být dílem okamžiku. Vstupte s námi do koupelny, v níž se budete moci nadechnout nadčasové elegance a okamžitě si zamilujete budoucnost. Půjde o čisté linie, noblesní vzhled a naprosto jednoduché řešení prostoru.

INSTALAČNÍ A MONTÁŽNÍ NÁVODY

Montážní návod

© Copyright 2026, JIKA - Všechna práva vyhrazena, S.A. - All rights reserved | 28-11-2026 | http://www.jika.eu/produkty/skrinka-2zasuvky-vc-umyvadla-600x440mm-H40B232402...2?sku=H40B2324023532