

DEEP BY JIKA

Závěsný klozet, Rimless, horizontální odpad

ROZMĚRY

Délka	510 mm
Šířka	360 mm
Výška	365 mm

BARVY A PROVEDENÍ

000 Bílá

CENA VČ. DPH

3900 Kč

TECHNICKÉ VÝKRESY

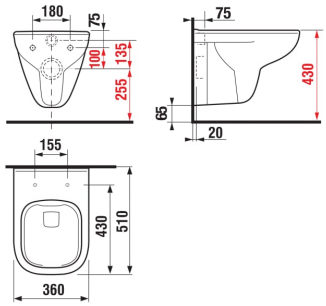

CHARAKTERISTIKY

Jednoduché čisté linie a měkce zaoblené hrany jsou typické znaky designu série Deep by JIKA. Závěsný klozet Deep by JIKA Rimless s hlubokým splachováním potěší nejen moderním tvarem, ale i do detailu dotaženým sladěním všech prvků. Kontrast plného těla klozetu a ultra tenkého sedátka je krásným detailem tohoto výrobku (sedátko je nutné objednat zvlášť). Správné nastavení vypouštěcího ventilu v podomítkovém modulu je splachovací množství 4,5/3l nebo 4/2 l. Inovativní konstrukce klozetu umožňuje účinné a rovnoměrné opláchnutí celé mísy. Na keramické výrobky JIKA poskytujeme prodlouženou záruku 10 let.

Délka: **510 mm**

Šířka: **360 mm**

Výška: **365 mm**

Odpad: **Vodorovný**

Oplachový kruh: **Rimless**

Průměrný objem spláchnutí (litry): **2,5**

Splachovací systém: **Hluboké splachování**

Tvar: **Hranatý**

Způsob montáže: **Závěsný**

© Copyright 2026, JIKA - Všechna práva vyhrazena, S.A. - All rights reserved | 28-11-2026 | http://www.jika.eu/produkty/zavesny-klozet-rimless-horizontalni-odpad-H820614...0001?sku=H8206140000001

SOUVISEJÍCÍ PRODUKTY



WC sedátko s poklopem, odnímatelné, duroplast, nerezové úchyty

H893610###0631



WC sedátko s poklopem, odnímatelné, Slowclose, odnímatelné, nerezové úchyty

H893611###0631



Basic WC system Compact pro závěsné klozety

H894651###0001



WC system Compact pro závěsné klozety

H894652###0001



Basic WC system pro závěsné klozety

H895651###0001



WC systém pro závěsné klozety s přípravou pro bidetovací toaletu

H895652###0001

Deep by Jika



Kolekci Deep by JIKA charakterizují jemné a elegantní křivky; využívá také nejnovějších poznatků z oblasti funkčnosti. Díky svému nadčasovému designu představuje tu nejlepší možnou volbu pro moderní koupelnové prostory. Tato řada je dokladem skutečnosti, že elegance a funkčnost mohou společně existovat v dokonalé harmonii.

INSTALAČNÍ A MONTÁŽNÍ NÁVODY

Montážní návod

© Copyright 2026, JIKA - Všechna práva vyhrazena, S.A. - All rights reserved | 28-11-2026 | http://www.jika.eu/produkty/zavesny-klozet-rimless-horizontalni-odpad-H820614...0001?sku=H8206140000001