

DEEP BY JIKA

Závěsný klozet, Vortex/Rimless, horizontální odpad

CENA VČ. DPH

5322 Kč

TECHNICKÉ VÝKRESY

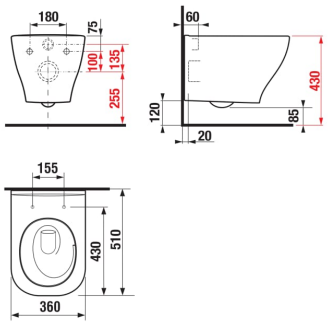

CHARAKTERISTIKY

Jednoduché čisté linie a měkce zaoblené hrany jsou typické znaky designu série Deep by JIKA. Závěsný klozet Deep by JIKA Vortex/Rimless potěší nejen moderním tvarem, ale i do detailu dotaženým sladěním všech prvků. Inovativní konstrukce klozetu Vortex umožňuje tiché, účinné a rovnoměrné opláchnutí celé mísy pomocí vírovému proudu vody. Správné nastavení vypouštěcího ventilu v podomítkovém modulu je splachovací množství 4,5/3l nebo 4/2l. Kontrast plného těla klozetu a ultra tenkého sedátka je krásným detailem tohoto výrobku. Pozor! K závěsnému klozetu je potřeba objednat sedátko s poklopem zvlášť. Na keramické výrobky JIKA poskytujeme prodlouženou záruku 10 let.

Instalační sada: **Součástí dodávky**

Odpad: **Vodorovný**

Průměrný objem spláchnutí (litry): **2,5**

Tvar: **Hranatý**

Způsob montáže: **Závěsný**

© Copyright 2026, JIKA - Všechna práva vyhrazena, S.A. - All rights reserved | 24-11-2026 | http://www.jika.eu/produkty/zavesny-klozet-vortex-rimless-horizontalni-odpad-H820618...0001?sku=H8206180000001

SOUVISEJÍCÍ PRODUKTY



WC sedátko s poklopem, odnímatelné, duroplast, nerezové úchyty

H893610###0631



WC sedátko s poklopem, odnímatelné, Slowclose, odnímatelné, nerezové úchyty

H893611###0631

Deep by Jika



Kolekci Deep by JIKA charakterizují jemné a elegantní křivky; využívá také nejnovějších poznatků z oblasti funkčnosti. Díky svému nadčasovému designu představuje tu nejlepší možnou volbu pro moderní koupelnové prostory. Tato řada je dokladem skutečnosti, že elegance a funkčnost mohou společně existovat v dokonalé harmonii.

INSTALAČNÍ A MONTÁŽNÍ NÁVODY

Montážní návod

© Copyright 2026, JIKA - Všechna práva vyhrazena, S.A. - All rights reserved | 24-11-2026 | http://www.jika.eu/produkty/zavesny-klozet-vortex-rimless-horizontalni-odpad-H820618...0001?sku=H8206180000001