

MIO

# Závěsný klozet, Rimless, horizontální odpad

ROZMĚRY

| | |
|---|---|
| Délka | 530 mm |
| Šířka | 360 mm |
| Výška | 350 mm |

BARVY A PROVEDENÍ

000 Bílá

CENA VČ. DPH

6443 Kč

TECHNICKÉ VÝKRESY

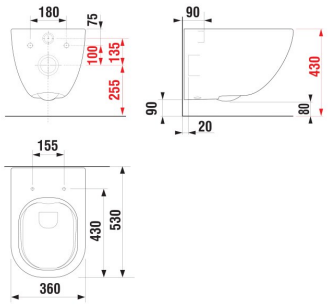


CHARAKTERISTIKY

**Příjemný ladný design ve spojení s praktičností je základní charakteristika série Mio. Oblé, elegantní, masivní tvary závěsného klozetu Mio přináší do koupelny neobvyklý design s příjemnou atmosférou pohody. Kontrast plného těla klozetu a ultra tenkého sedátka je krásný detail. Novinkou jsou dvě nové barevná provedení: bílá matná (šarže 757) a elegantní černá matná (šarže 716) varianta. K dispozici je také klasická bílá (šarže 000). Pro snadnější údržbu lze klozet objednat se speciálně vyvinutou povrchovou úpravou keramiky JIKA Perla (šarže 100), která prodlužuje životnost výrobku. Inovativní konstrukce klozetu umožňuje účinné a rovnoměrné opláchnutí celé mísy. Mechanismus Dual Flush šetří průtok vody s možností 3 nebo 4,5 litrů. Na keramické výrobky JIKA poskytujeme prodlouženou záruku 10 let.**

Délka: **530 mm**

Šířka: **360 mm**

Výška: **350 mm**

Instalační sada: **Součástí dodávky**

Kapotovaná verze ke zdi

Odpad: **Vodorovný**

Oplachový kruh: **Rimless**

Průměrný objem spláchnutí (litry): **3,5**

Splachovací systém: **Hluboké splachování**

Tvar: **Kulatý**

Způsob montáže: **Závěsný**

© Copyright 2026, JIKA - Všechna práva vyhrazena, S.A. - All rights reserved | 28-11-2026 | http://www.jika.eu/produkty/zavesny-klozet-rimless-horizontalni-odpad-H820714...0001?sku=H8207140000001

## SOUVISEJÍCÍ PRODUKTY



WC sedátko s poklopem, duroplast, Slowclose, odnímatelné, nerezové úchyty

H891716###0631



WC sedátko s poklopem, duroplast, odnímatelné, nerezové úchyty

H891715###0631



Basic WC system Compact pro závěsné klozety

H894651###0001



WC system Compact pro závěsné klozety

H894652###0001



Basic WC system pro závěsné klozety

H895651###0001



WC systém pro závěsné klozety s přípravou pro bidetovací toaletu

H895652###0001

© Copyright 2026, JIKA - Všechna práva vyhrazena, S.A. - All rights reserved | 28-11-2026 | http://www.jika.eu/produkty/zavesny-klozet-rimless-horizontalni-odpad-H820714...0001?sku=H8207140000001









© Copyright 2026, JIKA - Všechna práva vyhrazena, S.A. - All rights reserved | 28-11-2026 | http://www.jika.eu/produkty/zavesny-klozet-rimless-horizontalni-odpad-H820714...0001?sku=H8207140000001











© Copyright 2026, JIKA - Všechna práva vyhrazena, S.A. - All rights reserved | 28-11-2026 | http://www.jika.eu/produkty/zavesny-klozet-rimless-horizontalni-odpad-H820714...0001?sku=H8207140000001

# Mio



Každý kousek vybavení série Mio byl navržen tak, aby vznikl absolutní soulad od nábytku až po klozet. Předností řady je příjemný nadčasový design bez rušivých prvků zkombinovaný s praktičností. Díky tomu ze své koupelny vytvoříte perfektní místo pro relaxaci na míru vašim potřebám.

**INSTALAČNÍ A MONTÁŽNÍ NÁVODY**

Montážní návod

© Copyright 2026, JIKA - Všechna práva vyhrazena, S.A. - All rights reserved | 28-11-2026 | http://www.jika.eu/produkty/zavesny-klozet-rimless-horizontalni-odpad-H820714...0001?sku=H8207140000001