

LYRA PLUS

Závěsný klozet, Rimless, horizontální odpad

ROZMĚRY

Délka	530 mm
Šířka	360 mm
Výška	368 mm

BARVY A PROVEDENÍ

000 Bílá

CENA VČ. DPH

2895 Kč

TECHNICKÉ VÝKRESY

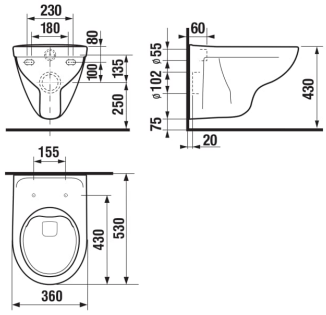

CHARAKTERISTIKY

Série Lyra Plus zůstává synonymem pro harmonické tvary a klasické linie. Závěsné WC představuje spojení moderního designu a nejnovějších technologií. Klozetová mísa Rimless bez oplachového kruhu je vskutku technologickým zázrak. Splňuje všechny náročné hygienické požadavky současnosti. Zabraňuje usazování nečistot a nebezpečných bakterií a otvírá tak cestu k bezpracnému udržování čisté toalety. A navíc šetří vodu díky systému Dual Flush s možností spláchnutí jen 3 nebo 4,5 l vody. Na keramické výrobky JIKA poskytujeme prodlouženou záruku 10 let.

Délka: **530 mm**

Šířka: **360 mm**

Výška: **368 mm**

Kapotovaná verze ke zdi

Odpad: **Vodorovný**

Oplachový kruh: **Rimless**

Průměrný objem spláchnutí (litry): **3,5**

Splachovací systém: **Hluboké splachování**

Tvar: **Kulatý**

Způsob montáže: **Závěsný**

© Copyright 2026, JIKA - Všechna práva vyhrazena, S.A. - All rights reserved | 28-11-2026 | http://www.jika.eu/produkty/zavesny-klozet-rimless-horizontalni-odpad-H821384...0001?sku=H8213840000001

SOUVISEJÍCÍ PRODUKTY



WC sedátko s poklopem, duroplast, Slowclose, nerezové úchyty

H890385###0631



WC sedátko s poklopem, duroplast, nerezové úchyty

H890384###0631



WC sedátko s poklopem pro závěsné klozety, duroplast, nerezové úchyty

H893384###0631



WC sedátko s poklopem pro závěsné klozety, termoplast, plastové úchyty

H893387###0001



Basic WC system Compact pro závěsné klozety

H894651###0001



WC system Compact pro závěsné klozety

H894652###0001



Basic WC system pro závěsné klozety

H895651###0001



WC systém pro závěsné klozety s přípravou pro bidetovací toaletu

H895652###0001

Lyra Plus

Koupelnová série Lyra Plus patří k jedné z nejoblíbenějších sérií JIKA. Design materiálů a barev reaguje na aktuální trendy v koupelnovém světě.



INSTALAČNÍ A MONTÁŽNÍ NÁVODY

© Copyright 2026, JIKA - Všechna práva vyhrazena, S.A. - All rights reserved | 28-11-2026 | http://www.jika.eu/produkty/zavesny-klozet-rimless-horizontalni-odpad-H821384...0001?sku=H8213840000001

Montážní návod

© Copyright 2026, JIKA - Všechna práva vyhrazena, S.A. - All rights reserved | 28-11-2026 | http://www.jika.eu/produkty/zavesny-klozet-rimless-horizontalni-odpad-H821384...0001?sku=H8213840000001