

PURE STYLE

Závěsný klozet, Vortex/Rimless

ROZMĚRY

Délka	530 mm
Šířka	355 mm
Výška	430 mm

BARVY A PROVEDENÍ

000 Bílá

CENA VČ. DPH

5868 Kč

TECHNICKÉ VÝKRESY

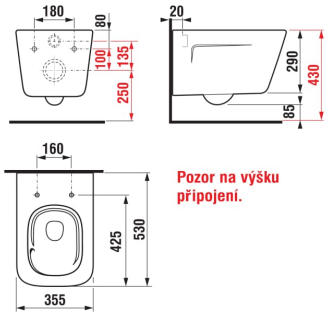

CHARAKTERISTIKY

Kolekce Pure Style představuje koncept koupelnového vybavení, který dokáže reagovat na pohodlí uživatele. Závěsný klozet této řady disponuje inovativním splachováním Vortex/Rimless (konstrukce klozetu s virovým splachováním). Kromě standardního hlubokého splachování 4,5/3l je možnost zvolit Dual Flush 4/2l, tím se toaleta stává maximálně úsporná. Součástí je instalační sada pro skryté uchycení toalety. WC sedátko s poklopem není součástí, je nutno jej objednat zvlášť.

Délka: **530 mm**

Šířka: **355 mm**

Výška: **430 mm**

Instalační sada: **Součástí dodávky**

Průměrný objem spláchnutí (litry): **2,5**

Splachovací systém: **Hluboké splachování**

Tvar: **Hranatý**

Způsob montáže: **Závěsný**

© Copyright 2026, JIKA - Všechna práva vyhrazena, S.A. - All rights reserved | 26-11-2026 | http://www.jika.eu/produkty/zavesny-klozet-vortex-rimless-H821421...0001?sku=H8214210000001

SOUVISEJÍCÍ PRODUKTY

WC sedátko s poklopem, Slowclose, kovové úchyty

H890424###0631



Basic WC system Compact pro závěsné klozety

H894651###0001



WC system Compact pro závěsné klozety

H894652###0001



Basic WC system pro závěsné klozety

H895651###0001

Pure Style

Hledáte něco avantgardnějšího? Pak je tato kolekce pro vás. S vysoce osobním stylem představuje koncept koupelnového vybavení, který dokáže reagovat na pohodlí uživatele.



INSTALAČNÍ A MONTÁŽNÍ NÁVODY

Montážní návod

© Copyright 2026, JIKA - Všechna práva vyhrazena, S.A. - All rights reserved | 26-11-2026 | http://www.jika.eu/produkty/zavesny-klozet-vortex-rimless-H821421...0001?sku=H8214210000001