

MIO N

Závěsný klozet, Vortex/Rimless, horizontální odpad

CENA VČ. DPH

6843 Kč

TECHNICKÉ VÝKRESY

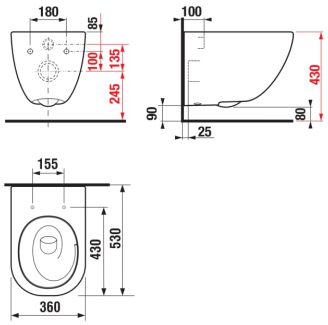

CHARAKTERISTIKY

Instalační sada: **Součástí dodávky**

Odpad: **Vodorovný**

Oplachový kruh: **Vortex Rimless**

Průměrný objem spláchnutí (litry): **3,38**

Tvar: **Kulatý**

Způsob montáže: **Závěsný**

© Copyright 2026, JIKA - Všechna práva vyhrazena, S.A. - All rights reserved | 27-11-2026 | http://www.jika.eu/produkty/zavesny-klozet-vortex-rimless-horizontalni-odpad-H821714...0001?sku=H8217140000001

SOUVISEJÍCÍ PRODUKTY



WC sedátko s poklopem, duroplast, Slowclose, odnímatelné, nerezové úchyty

H891716###0631



WC sedátko s poklopem, duroplast, odnímatelné, nerezové úchyty

H891715###0631

© Copyright 2026, JIKA - Všechna práva vyhrazena, S.A. - All rights reserved | 27-11-2026 | http://www.jika.eu/produkty/zavesny-klozet-vortex-rimless-horizontalni-odpad-H821714...0001?sku=H8217140000001









© Copyright 2026, JIKA - Všechna práva vyhrazena, S.A. - All rights reserved | 27-11-2026 | http://www.jika.eu/produkty/zavesny-klozet-vortex-rimless-horizontalni-odpad-H821714...0001?sku=H8217140000001









Mio N

Pestrá nabídka sortimentu z koupelnové série Mio-N umožňuje velkou variabilitu. Spojení příjemné elegance s praktičností přináší skříňka s umyvadlem z této řady. Jejich ladné provedení koresponduje se závěsným klozetem Mio Rimless a navíc poskytuje dostatečný odkládací prostor. Předností nábytku Mio-N je jednoduchý nadčasový design umocněný absencí úchytek.



© Copyright 2026, JIKA - Všechna práva vyhrazena, S.A. - All rights reserved | 27-11-2026 | http://www.jika.eu/produkty/zavesny-klozet-vortex-rimless-horizontalni-odpad-H821714...0001?sku=H8217140000001

INSTALAČNÍ A MONTÁŽNÍ NÁVODY

Montážní návod

© Copyright 2026, JIKA - Všechna práva vyhrazena, S.A. - All rights reserved | 27-11-2026 | http://www.jika.eu/produkty/zavesny-klozet-vortex-rimless-horizontalni-odpad-H821714...0001?sku=H8217140000001