

DINO

Samostatně stojící WC, vertikální odpad

ROZMĚRY

Délka	465 mm
Šířka	355 mm
Výška	400 mm

BARVY A PROVEDENÍ

000 Bílá

CENA VČ. DPH

2103 Kč

TECHNICKÉ VÝKRESY

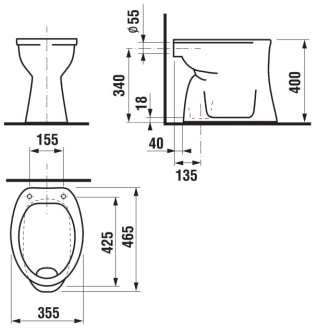

CHARAKTERISTIKY

Koupelnová série Dino představuje kvalitu za dostupnou cenu. Samostatně stojící klozet Dino nabízí jednoduché řešení pro designově nenáročné interiéry. Má ploché splachování se svislým odpadem a navíc šetří vodu díky systému Dual Flush s možností spláchnutí jen 3 nebo 6 l vody. Na keramické výrobky JIKA poskytujeme prodlouženou záruku 10 let.

Délka: **465 mm**

Šířka: **355 mm**

Výška: **400 mm**

Odpad: **Svislý**

Oplachový kruh: **Otevřený**

Průměrný objem spláchnutí (litry): **3,75**

Splachovací systém: **Ploché splachování**

Tvar: **Kulatý**

Způsob montáže: **Stojící**

© Copyright 2026, JIKA - Všechna práva vyhrazena, S.A. - All rights reserved | 29-11-2026 | http://www.jika.eu/produkty/samostatne-stojici-wc-vertikalni-odpad-H822008...0001?sku=H8220080000001

SOUVISEJÍCÍ PRODUKTY



Plastová nádržka, boční přívod vody

H893710###0001



Plastová nádržka s dětským motivem, boční přívod vody

H893711###0001



WC sedátko s poklopem, duroplast

H893370###0001



WC sedátko s poklopem, duroplast

H893370###0631

Dino

Koupelnová série Dino nabízí vysokou kvalitu za dostupnou cenu. V sortimentu najdete hlavně vodovodní baterie a klozety, včetně závěsného WC bez oplachového kruhu Rimless.



INSTALAČNÍ A MONTÁŽNÍ NÁVODY

Montážní návod

© Copyright 2026, JIKA - Všechna práva vyhrazena, S.A. - All rights reserved | 29-11-2026 | http://www.jika.eu/produkty/samostatne-stojici-wc-vertikalni-odpad-H822008...0001?sku=H8220080000001