

PURE STYLE

WC nádrž, boční přívod vody, vč. splachovacího mechanismu

ROZMĚRY

Délka	370 mm
Šířka	150 mm
Výška	355 mm

BARVY A PROVEDENÍ

000 Bílá

CENA VČ. DPH

1888 Kč

TECHNICKÉ VÝKRESY

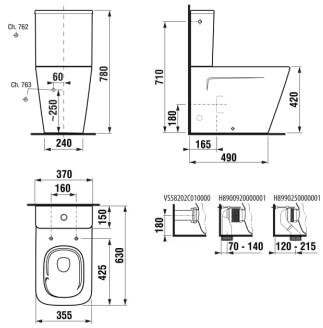

CHARAKTERISTIKY

Kolekce Pure Style představuje koncept koupelnového vybavení, který dokáže reagovat na pohodlí uživatele. WC nádrž s bočním napouštěním vody nabízí kromě standardního hlubokého splachování 4,5/3l také možnost zvolit Dual Flush 4/2l, tím se toaleta stává maximálně úsporná. Součástí je splachovací mechanismus a instalační sada.

Délka: **370 mm**

Šířka: **150 mm**

Výška: **355 mm**

Instalační sada: **Součástí dodávky**

Typ splachování: **Dvojité splachování 2/4 litrů, Dvojité splachování 3/4,5 litru**

Umístění přívodu vody: **Levostranné, Pravostranné**

© Copyright 2026, JIKA - Všechna práva vyhrazena, S.A. - All rights reserved | 28-11-2026 | http://www.jika.eu/produkty/wc-nadrz-bocni-privod-vody-vc-splachovaciho-mechanismu-H827422...7621?sku=H8274220007621

SOUVISEJÍCÍ PRODUKTY



WC kombinační mísa, kapotovaná ke stěně, vario odpad, Vortex/Rimless

H825421###0001

© Copyright 2026, JIKA - Všechna práva vyhrazena, S.A. - All rights reserved | 28-11-2026 | http://www.jika.eu/produkty/wc-nadrz-bocni-privod-vody-vc-splachovaciho-mechanismu-H827422...7621?sku=H8274220007621





Pure Style



Hledáte něco avantgardnějšího? Pak je tato kolekce pro vás. S vysoce osobním stylem představuje koncept koupelnového vybavení, který dokáže reagovat na pohodlí uživatele.

INSTALAČNÍ A MONTÁŽNÍ NÁVODY

Montážní návod

© Copyright 2026, JIKA - Všechna práva vyhrazena, S.A. - All rights reserved | 28-11-2026 | http://www.jika.eu/produkty/wc-nadrz-bocni-privod-vody-vc-splachovaciho-mechanismu-H827422...7621?sku=H8274220007621