

PURE STYLE

WC nádrž, spodní přívod vody, vč. splachovacího mechanismu

ROZMĚRY

Délka	370 mm
Šířka	150 mm
Výška	355 mm

BARVY A PROVEDENÍ

000 Bílá

CENA VČ. DPH

1888 Kč

TECHNICKÉ VÝKRESY

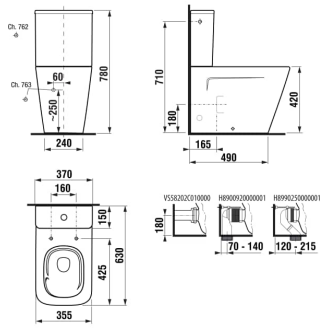

CHARAKTERISTIKY

Kolekce Pure Style představuje koncept koupelnového vybavení, který dokáže reagovat na pohodlí uživatele. WC nádrž se spodním napouštěním vody nabízí kromě standardního hlubokého splachování 4,5/3l také možnost zvolit Dual Flush 4/2l, tím se toaleta stává maximálně úsporná. Součástí je splachovací mechanismus a instalační sada.

Délka: **370 mm**

Šířka: **150 mm**

Výška: **355 mm**

Instalační sada: **Součástí dodávky**

Typ splachování: **Dvojité splachování 2/4 litrů, Dvojité splachování 3/4,5 litru**

Umístění přívodu vody: **Dolní levá**

© Copyright 2026, JIKA - Všechna práva vyhrazena, S.A. - All rights reserved | 28-11-2026 | http://www.jika.eu/produkty/wc-nadrz-spodni-privod-vody-vc-splachovaciho-mechanismu-H827423...7631?sku=H8274230007631

SOUVISEJÍCÍ PRODUKTY



WC kombinační mísa, kapotovaná ke stěně, vario odpad, Vortex/Rimless

H825421###2311

© Copyright 2026, JIKA - Všechna práva vyhrazena, S.A. - All rights reserved | 28-11-2026 | http://www.jika.eu/produkty/wc-nadrz-spodni-privod-vody-vc-splachovaciho-mechanismu-H827423...7631?sku=H8274230007631





Pure Style



Hledáte něco avantgardnějšího? Pak je tato kolekce pro vás. S vysoce osobním stylem představuje koncept koupelnového vybavení, který dokáže reagovat na pohodlí uživatele.

INSTALAČNÍ A MONTÁŽNÍ NÁVODY

Montážní návod

© Copyright 2026, JIKA - Všechna práva vyhrazena, S.A. - All rights reserved | 28-11-2026 | http://www.jika.eu/produkty/wc-nadrz-spodni-privod-vody-vc-splachovaciho-mechanismu-H827423...7631?sku=H8274230007631