

KORINT

Urinál, s vnějším přívodem vody

ROZMĚRY

Délka	360 mm
Šířka	305 mm
Výška	470 mm

BARVY A PROVEDENÍ

000 Bílá

CENA VČ. DPH

2592 Kč

TECHNICKÉ VÝKRESY

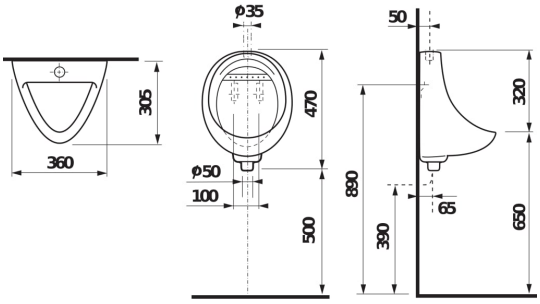

CHARAKTERISTIKY

V sortimentu značky JIKA naleznete řadu kvalitních keramických výrobků také pro technické místnosti budov. Mezi ně patří i nejmenší urinál Korint s vnějším přívodem vody, který dodáváme včetně sifonu. Ke spláchnutí urinálu lze použít vtokovou armaturu s tlačným ventilem, roháčkem nebo armaturu vhodnou pro senzorové ovládání. Urinal je nabízen včetně sifonu H8944000000001. Doporučujeme použít podomítkový modul pro urinály. Na urinál poskytujeme prodlouženou záruku 10 let.

Délka: **360 mm**

Šířka: **305 mm**

Výška: **470 mm**

Minimální splachovací množství (l): **1**

Průměr přívodního otvoru (mm): **30**

Průměrný objem spláchnutí (litry): **1**

Umístění přívodu vody: **Vnější svislý**

Včetně sifonu a přípojek

© Copyright 2026, JIKA - Všechna práva vyhrazena, S.A. - All rights reserved | 28-11-2026 | http://www.jika.eu/produkty/urinal-s-vnejsim-privodem-vody-H844100...4401?sku=H8441000004401

SOUVISEJÍCÍ PRODUKTY

Sifon k urinálu Korint, plast

H8944000000001



Urinálová dělící stěna, vč. montážního příslušenství

H847601###0001



Rohový ventil

H894803###0001



Sada (kryt, trubička) s časovačem

H894804###0001



Kolínko 1/2 ” – 1/2 ”

H894805###0001



Gumové těsnění k urinálu

H8948090000003



Trubička, délka 250 mm, Ø14 mm

H894810###0001

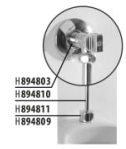

Krytka

H894811###0001



Urinál systém

H8936010000001

© Copyright 2026, JIKA - Všechna práva vyhrazena, S.A. - All rights reserved | 28-11-2026 | http://www.jika.eu/produkty/urinal-s-vnejsim-privodem-vody-H844100...4401?sku=H8441000004401

Korint



V sortimentu značky JIKA naleznete řadu kvalitních keramických výrobků také pro technické místnosti budov. Mezi ně patří i kompletní řada urinálů Korint.

INSTALAČNÍ A MONTÁŽNÍ NÁVODY

Montážní návod

Seznam náhradních dílů

© Copyright 2026, JIKA - Všechna práva vyhrazena, S.A. - All rights reserved | 28-11-2026 | http://www.jika.eu/produkty/urinal-s-vnejsim-privodem-vody-H844100...4401?sku=H8441000004401