

SPLIT

Urinálová dělící stěna, vč. montážního příslušenství

ROZMĚRY

Délka	760 mm
Šířka	410 mm
Výška	660 mm

BARVY A PROVEDENÍ

000 Bílá

CENA VČ. DPH

2337 Kč

TECHNICKÉ VÝKRESY

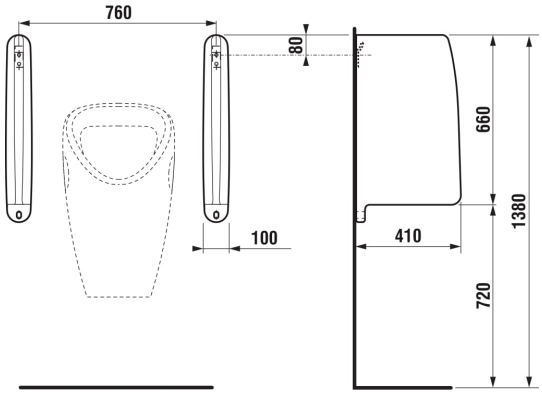

CHARAKTERISTIKY

V sortimentu značky JIKA také naleznete množství kvalitních keramických výrobků pro technické místnosti budov, školy, mateřské školy. Mezi ně patří i urinálové dělící stěny Split, které lze vhodně použít jako stěny mezi jednotlivými WC a urinály. Na keramickou stěnu Split poskytujeme prodlouženou záruku 10 let.

Délka: **760 mm**

Šířka: **410 mm**

Výška: **660 mm**

Instalační sada: **Součástí dodávky**

© Copyright 2026, JIKA - Všechna práva vyhrazena, S.A. - All rights reserved | 28-11-2026 | http://www.jika.eu/produkty/urinalova-delici-stena-vc-montazniho-prislusenstvi-H847601...0001?sku=H8476010000001

SOUVISEJÍCÍ PRODUKTY



Odsávací urinál, Antivandal

H840200###0001



Odsávací urinál, Antivandal

H840200###4831



Odsávací urinál

H8402010000001



Urinál Domino Sensor

H841101###0001



Urinál Domino Sensor

H841101###4871



Urinál Domino Sensor

H841101###4881



Odsávací urinál, vnitřní přívod vody

H8430600000001



Odsávací urinál, vnější přívod vody

H8430610000001



Odsávací urinal, Antivandal

H843070###4831



Odsávací urinal, Antivandal

H843070###4891



Odsávací urinal, Antivandal

H843070###4901



Urinál, s vnějším přívodem vody

H844100###4401

© Copyright 2026, JIKA - Všechna práva vyhrazena, S.A. - All rights reserved | 28-11-2026 | http://www.jika.eu/produkty/urinalova-delici-stena-vc-montazniho-prislusenstvi-H847601...0001?sku=H8476010000001

Split



S urinálovými dělícími stěnami Split vhodně oddělíte jednotlivé WC a urinály. Produkty lze využít pro technické místnosti budov, školy, mateřské školy.

INSTALAČNÍ A MONTÁŽNÍ NÁVODY

Montážní návod

Montážní návod

© Copyright 2026, JIKA - Všechna práva vyhrazena, S.A. - All rights reserved | 28-11-2026 | http://www.jika.eu/produkty/urinalova-delici-stena-vc-montazniho-prislusenstvi-H847601...0001?sku=H8476010000001