

ZETA

Splachovací tlačítko Dual Flush

ROZMĚRY

Délka	48 mm
Šířka	48 mm
Výška	30 mm

BARVY A PROVEDENÍ

000 Chrom lesklý

CENA VČ. DPH

103 Kč

TECHNICKÉ VÝKRESY

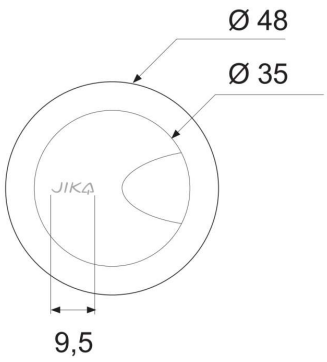

CHARAKTERISTIKY

Toto nízké designové splachovací tlačítko s logem JIKA je součástí vypouštěcího ventilu H890376. Pozice tlačítka je fixována při nasazení a náhodné pootočení vnějšího kroužku při úklidu tak nemá na vnitřní orientaci tlačítek žádný vliv. Tlačítko nabízíme v různých barevných variantách.

Délka: **48 mm**

Šířka: **48 mm**

Výška: **30 mm**

Hmotnost netto (kg): **0,07**

© Copyright 2026, JIKA - Všechna práva vyhrazena, S.A. - All rights reserved | 27-11-2026 | http://www.jika.eu/produkty/splachovaci-tlacitko-dual-flush-H890377xxx0003?sku=H8903770000003

SOUVISEJÍCÍ PRODUKTY



Výpustný ventil D8D vč. splachovacího tlačítka

H8903760000001

Zeta



Jednoduchost, funkčnost a dostupná cena, to jsou slova, která tuto kolekci nejlépe vystihují.

© Copyright 2026, JIKA - Všechna práva vyhrazena, S.A. - All rights reserved | 27-11-2026 | http://www.jika.eu/produkty/splachovaci-tlacitko-dual-flush-H890377xxx0003?sku=H8903770000003