

CUBITO STYLE

WC sedátko s poklopem, duroplast, Slowclose, odnímatelné nerezové úchyty

ROZMĚRY

Délka	442 mm
Šířka	361 mm
Výška	44 mm

BARVY A PROVEDENÍ

000 Bílá

CENA VČ. DPH

1819 Kč

TECHNICKÉ VÝKRESY

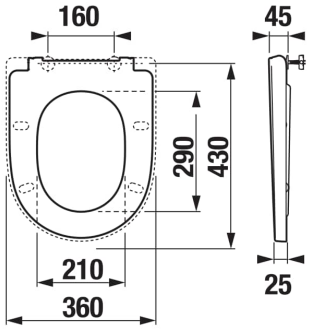

CHARAKTERISTIKY

Délka: **442 mm**

Šířka: **361 mm**

Výška: **44 mm**

Materiál kloubových závěsů: **Nerezová ocel**

Systém SoftClose

Tvar: **Kulatý**

Vhodné pro: **WC**

© Copyright 2026, JIKA - Všechna práva vyhrazena, S.A. - All rights reserved | 28-11-2026 | http://www.jika.eu/produkty/wc-sedatko-s-poklopem-duroplast-slowclose-odnimatelne-nerezove-uchyty-H890422...0631?sku=H8904220000631

SOUVISEJÍCÍ PRODUKTY



Závěsný klozet, horizontální odpad, Vortex/Rimless

H820421###0001



Samostatně stojící klozet, vario odpad, Vortex/Rimless

H823421###0001

Cubito Style



Kolekce Cubito Style je klíčem nadčasovosti a pohodlí. Její styl v sobě dokonale snoubí moderní design a funkčnost. Působivý design doplní každý koupelnový prostor. Řadu toalet této kolekce doplňuje nově koupelný nábytek v moderních barvách. Jeho harmonické tvary a dekorativní povrchové úpravy uspokojí požadavky i těch nejnáročnějších zákazníků.

INSTALAČNÍ A MONTÁŽNÍ NÁVODY

Montážní návod

© Copyright 2026, JIKA - Všechna práva vyhrazena, S.A. - All rights reserved | 28-11-2026 | http://www.jika.eu/produkty/wc-sedatko-s-poklopem-duroplast-slowclose-odnimatelne-nerezove-uchyty-H890422...0631?sku=H8904220000631