

MODUL

Plastová nádržka s dětským motivem, boční přívod vody

CENA VČ. DPH

1358 Kč

TECHNICKÉ VÝKRESY

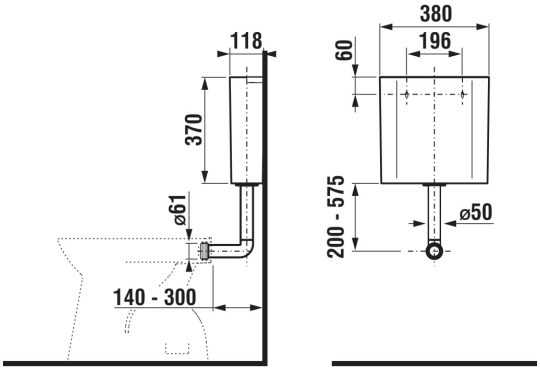

CHARAKTERISTIKY

Plastová nádržka Modul s dekorem lučního koníka je skvělým řešením pro dětský samostatně stojící klozet Baby. Nabízíme ji vždy s armaturou Dual Flush 3/6 l včetně plastového kolena k napojení na WC a bočním přívodem vody 3/8". Nádrž je vyrobena ze silnostěnného plastu o tloušťce 4-5 mm, odolného vůči UV záření a díky tomu si zachovává stejnou bílou barvu jako keramické klozety. Nádrž můžete díky nastavitelnosti (200-575) umístit v různé výšce.

Délka: **380 mm**

Šířka: **118 mm**

Výška: **370 mm**

© Copyright 2026, JIKA - Všechna práva vyhrazena, S.A. - All rights reserved | 29-11-2026 | http://www.jika.eu/produkty/plastova-nadrzka-s-detskym-motivem-bocni-privod-vody-H893711...0001?sku=H8937110000001

SOUVISEJÍCÍ PRODUKTY



Dětský klozet, horizontální odpad

H822036###0001



Dětský klozet, vertikální odpad

H822037###0001



Samostatně stojící klozet, horizontální odpad

H822000###0001



Samostatně stojící WC, vertikální odpad

H822008###0001



Samostatně stojící klozet, horizontální odpad

H825386###0001



Samostatně stojící WC, vertikální odpad

H825387###0001



Samostatně stojící klozet, horizontální odpad

H822396###0001



Samostatně stojící klozet, vertikální odpad

H822397###0001



Nápustný ventil, boční přívod vody, plastový závit

H8903730000001



Nápustný ventil, boční přívod vody, kovový závit

H8903740000001

© Copyright 2026, JIKA - Všechna práva vyhrazena, S.A. - All rights reserved | 29-11-2026 | http://www.jika.eu/produkty/plastova-nadrzka-s-detskym-motivem-bocni-privod-vody-H893711...0001?sku=H8937110000001

Modul



Špičková kvalita, technologie a snadná montáž podomítkových modulů, moderní design tlačítek to vše přináší kolekce Modul.

INSTALAČNÍ A MONTÁŽNÍ NÁVODY

Montážní návod

© Copyright 2026, JIKA - Všechna práva vyhrazena, S.A. - All rights reserved | 29-11-2026 | http://www.jika.eu/produkty/plastova-nadrzka-s-detskym-motivem-bocni-privod-vody-H893711...0001?sku=H8937110000001